No.: PMKG.182.02.2026

MODENA

Buku Petunjuk Penggunaan

Showcase – Wine Cooler Tanam

(Built-In Showcase–Wine Cooler)

Vicino Series
BW 3435
BW 6435

DAFTAR ISI

Bagian 1: Instruksi Keselamatan	3
Bagian 2: Nama Komponen BW 3435, BW 6435	4
Bagian 3: Pemasangan	5
Bagian 4: Cara Penggunaan	7
Bagian 5: Perawatan	13
Bagian 6: Pemecahan masalah	15
Bagian 7: Tindakan Pencegahan	16
Bagian 8: Spesifikasi	19

Buku panduan ini menjelaskan semua yang perlu diketahui tentang produk baru Anda. Silahkan hubungi *Customer Care* untuk bantuan lebih lanjut lewat situs resmi www.modena.com

BAGIAN 1: INSTRUKSI KESELAMATAN

Bacalah buku petunjuk penggunaan dengan seksama!

- Jagalah tetap bebas dari halangan pada semua bukaan ventilasi di sekitar peralatan atau struktur bangunan yang digunakan.
- Jangan menggunakan peralatan mekanik atau sejenisnya untuk mempercepat proses pencairan selain dari yang telah direkomendasikan oleh pabrikan.
- Jangan menggunakan peralatan elektrik di dalam ruangan penyimpanan, kecuali yang telah direkomendasikan oleh pabrik.
- Jangan merusak sirkuit pendingin.
- Ketika menempatkan perangkat, pastikan kabel atau steker daya tidak rusak.
- Jangan menggunakan peralatan listrik didalam kompartemen penyimpan makanan, kecuali tipe peralatan tersebut telah direkomendasikan oleh pabrikan
- Refrigeran atau gas pengembang insulasi yang digunakan dalam perangkat ini membutuhkan prosedur pembuangan yang khusus. Silakan konsultasikan metode pembuangan perangkat anda dengan pihak terkait.
- Jangan tempatkan soket portabel atau sumber daya portabel di belakang perangkat. Jangan gunakan adapter stop kontak.
- Untuk menghindari bahaya akibat ketidakstabilan perangkat, perangkat harus ditempatkan sesuai instruksi.
- Membuka pintu dalam waktu yang lama dapat menyebabkan temperatur di dalam komBagianemen peranti meningkat.
- Bersihkan permukaan yang bersentuhan langsung dengan makanan dan saluran pembuangan air secara berkala.
- Jangan menyimpan makanan yang masih panas ke dalam peranti. Tunggu hingga temperatur makanan turun sampai temperatur ruangan.

- Simpan makanan di dalam kemasan penyimpanan yang sesuai di dalam peranti sehingga tidak bersentuhan langsung dengan makanan atau airnya menetes ke atas makanan lainnya.
- Jika terjadi pemutusan arus listrik, cabut steker daya dari stop kontak. Tunggu setidaknya 10 menit sebelum menyalakan peranti kembali untuk mencegah kerusakan pada kompresor.
- Jika peranti kosong dalam jangka waktu yang lama; matikan, cairkan bunga es, bersihkan, keringkan, dan buka pintu sedikit untuk menghindari pembentukan jamur di dalam perangkat.
- Ketika membawa atau menempatkan peranti, jangan merusak sistem pendinginan gas perangkat.
- Jika senur suplai rusak, harus diganti oleh pabrikan, agen servis atau orang yang mempunyai keahlian sejenis untuk menghindari bahayanya.
- Jangan memasukkan barang mudah meledak seperti kaleng aerosol dengan bahan mudah terbakar ke dalam peranti.
- Jika stop kontak di rumah anda tidak sesuai dengan steker daya peranti, penggantian steker harus dilakukan oleh teknisi, agen servis, atau ahli yang mempunyai kompetensi dalam bidang kelistrikan untuk menghindari terjadinya kecelakaan.
- Jika kabel atau steker daya rusak, penggantian harus dilakukan oleh teknisi, agen servis, atau orang yang berkompeten dalam bidang kelistrikan untuk menghindari kecelakaan.
- Anak-anak usia 8 tahun ke atas, orang dengan kondisi fisik, sensorik, dan mental yang terbatas, atau orang yang tidak memiliki pengalaman, dapat menggunakan perangkat setelah diberikan pemahaman khusus tentang cara penggunaan dan bahaya-bahaya yang dapat timbul.
- Peranti ini dapat digunakan di rumah atau dalam aplikasi yang serupa, seperti:
    - Dapur staf di toko, kantor, dan lingkungan kerja lainnya
    - Rumah pertanian, klien di hotel, motel, atau lingkungan tempat tinggal lainnya
    - Penginapan kecil semalam *(bed & breakfast)*

- Katering dan usaha non-retail lainnya

Pemberitahuan Lingkungan

Bahan kemasan yang digunakan dapat didaur ulang. Kami menyarankan Anda memisahkan plastik, kertas, kardus dan berikan kepada agen daur ulang. Untuk membantu melestarikan lingkungan, refrigeran yang digunakan dalam produk ini adalah isobutana (R600a) atau propana (R290), yang tidak memengaruhi lapisan ozon dan berdampak kecil pada efek rumah kaca. Menurut pedoman WEEE (Limbah Peralatan Listrik dan Elektronik), limbah dari perangkat listrik dan elektronik harus dikumpulkan secara terpisah. jika Anda perlu membuang peranti ini di masa depan, jangan membuangnya dengan sisa sampah domestik Anda. Sebagai gantinya, harap bawa peranti ke agen pengumpul WEEE terdekat, jika tersedia.

BAGIAN 2: NAMA-NAMA BAGIAN

BW 3435

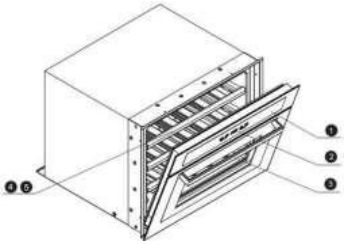

1. Indikator Lampu
2. Indikator Daya
3. Layar Temperatur
4. Rak
5. Pintu

BW 6435

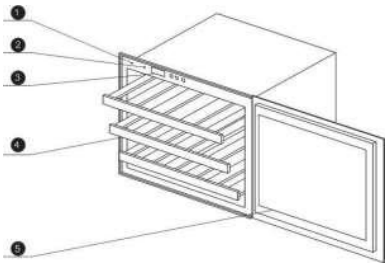

1. Bodi Pintu
2. Tampilan Layar
3. Pegangan Pintu
4. Rak
5. Rel Panduan

BAGIAN 3: PEMASANGAN

Sebelum meletakkan alat tersebut, ikuti petunjuk di bawah ini untuk pemasangan yang benar dan aman.

Pasang lemari pendingin anggur di permukaan yang rata dan kokoh. Permukaan yang tidak rata dapat menyebabkan benda-benda di dalamnya jatuh.

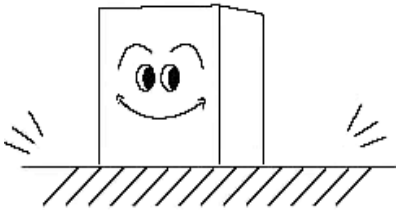

Sediakan ruang yang cukup untuk sirkulasi udara antara ruang penyimpanan anggur dan dinding untuk meminimalkan biaya operasional dan memaksimalkan umur pakai kompresor.

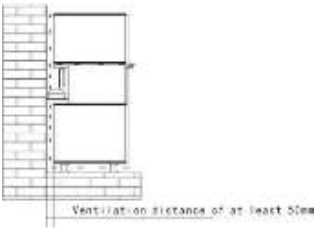

Jangan letakkan lemari pendingin anggur di dekat sumber panas seperti kompor, piring panas, dll. Dan hindari meletakkan lemari anggur di bawah sinar matahari langsung yang dapat mengganggu proses pendinginan.

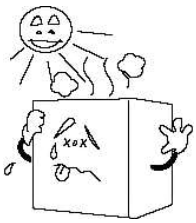

Jangan paparkan ruang penyimpanan anggur ke paparan hujan atau cipratan air. Menggunakan ruang penyimpanan anggur yang telah terpapar air hujan dapat menyebabkan kebocoran listrik. Cipratan air dan kotoran harus dibersihkan dengan kain lembut untuk mencegah karat..

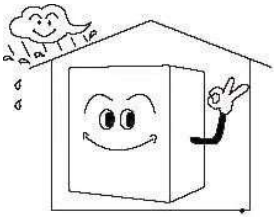

stikan tegangan 220V dan frekuensi 50Hz, serta stopkontak listrik terhubung ke arde. Jangan gunakan kabel ekstensi atau stop kontak bercabang karena berisiko menyebabkan korsleting, *overheating*, dan kebakaran. 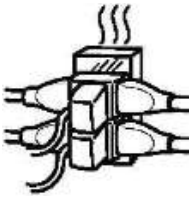	Jika peralatan harus dipasang di lingkungan yang lembap, pastikan untuk memasang pemutus sirkuit untuk menghindari korsleting. 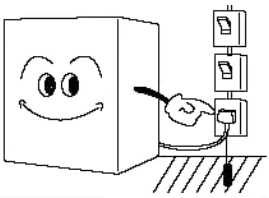

Metode Pemasangan

• Letakkan di posisi kabinet, lubang harus berukuran sesuai dengan bodi pendingin agar dapat terpasang dengan mulus di kabinet.

Tabel ukuran pemasangan produk

Model	Hole Size
BW 3435	W564*H450*D550 (Pengait 5 mm, di bawah pengait 3 mm)
BW 6435	W565*H452*D563 (Pengait 5 mm, di bawah pengait 3 mm)

- Lemari pendingin anggur yang dipasang di dalam lemari harus merupakan instalasi yang andal yang memerlukan lubang sekrup di bingkai di sekitar sisi-sisinya

Tabel ukuran lubang kabinet:

BW 3435

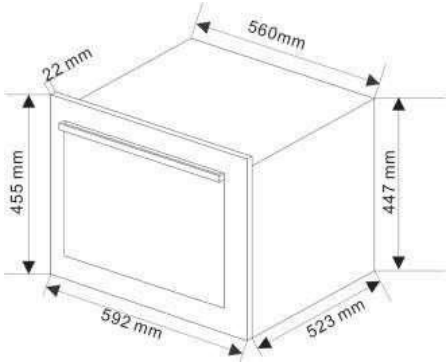

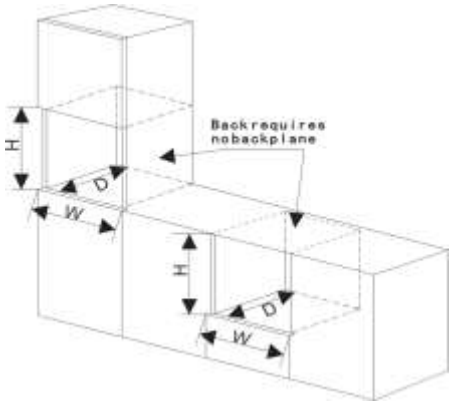

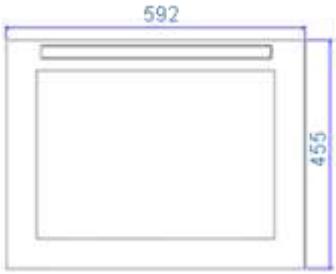 Tampak depan	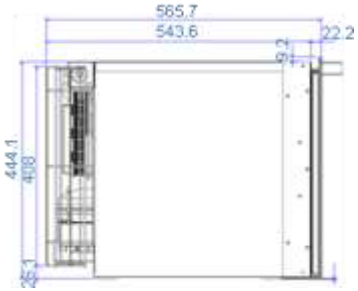 Tampak Samping	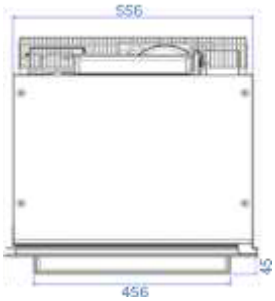 Tampak Atas

BW 6435

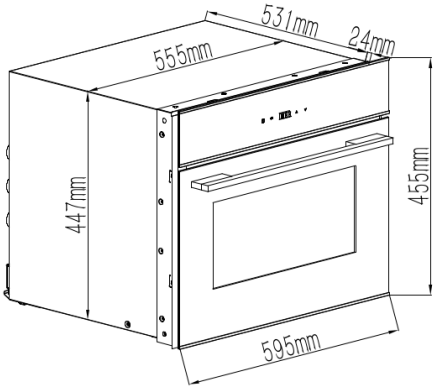

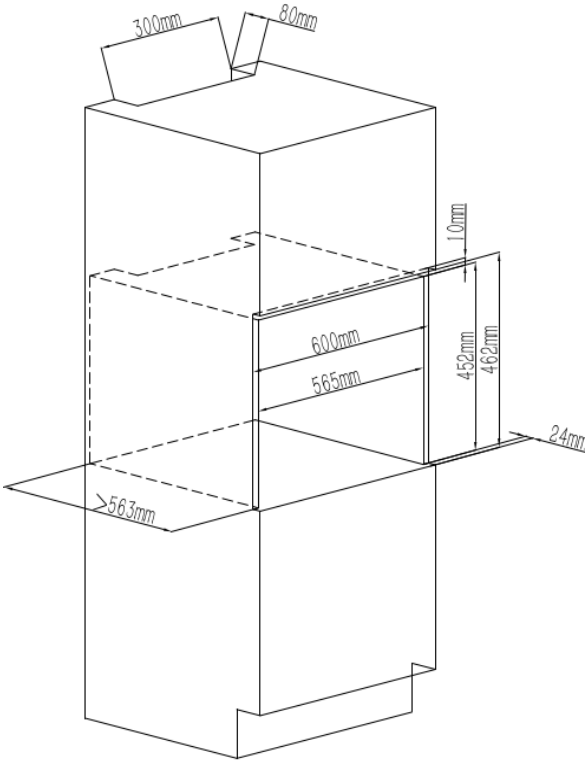

*Notes : diperlukan lubang ventilasi tambahan berukuran W300mmxD80mm di bagian belakang kabinet untuk sirkulasi udara dan pembuangan panas.

BAGIAN 4: CARA PENGGUNAAN

BW 3435

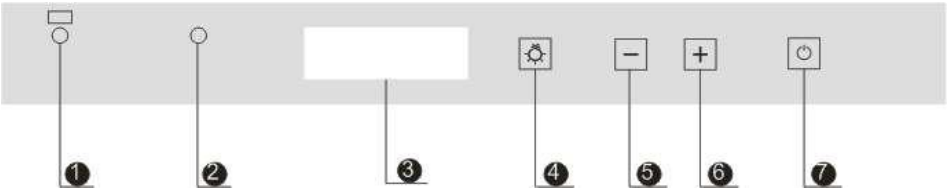

KETERANGAN UNTUK PANEL KONTROL

1. **Indikator Lampu**
   Indikator ketika lampu bagian dalam menyala.
2. **Indikator Power**
   Indikator ketika perangkat menyala.
3. **Layar suhu**
   Indikator suhu di dalam ruangan pendingin minuman anggur
4. **Tombol Lampu**
   Untuk menyalakan/mematikan lampu bagian dalam.
5. **Tombol "-"**
   Tombol untuk menurunkan suhu di dalam ruangan pendingin minuman anggur.
6. **Tombol "+"**
   Tombol untuk menaikkan suhu di dalam ruangan pendingin minuman anggur.
7. **Tombol Power**

Untuk menyalakan/mematikan perangkat.

PERINGATAN!

1. Simpan minuman anggur dalam keadaan botol tertutup.
2. Jangan memberi bebani berlebih pada kabinet.
3. Jangan membuka pintu kecuali jika diperlukan.
4. Jangan menutup rak dengan aluminium foil atau bahan rak lain yang dapat mencegah sirkulasi udara.
5. Jika unit tidak digunakan pada waktu yang lama disarankan untuk membiarkan pintu dalam keadaan terbuka setelah dibersihkan, hal ini untuk menghindari terbentuknya jamur dan bau akibat proses kondensasi.
6. Unit ini memiliki sistem pendingin R600a, jauhkan unit dari benda yang mudah meledak dan mudah terbakar dan pastikan pipa pendingin tidak rusak selama mengangkat atau memindahkan unit.
7. Perangkat ini dimaksudkan untuk penggunaan dalam rumah tangga dan aplikasi serupa seperti:
   - Area dapur di toko, kantor dan lingkungan kerja lainnya;
   - Rumah peternakan dan penggunaan di hotel, motel atau penginapan lainnya
   - Tipe Penginapan Bed and breakfast;
   - Katering dan aplikasi non-retail sejenisnya.

1. Untuk menyalakan perangkat: Tekan tombol "⏻", layar dan indicator power akan menyala, setelah itu perangkat berada dalam kondisi bekerja; Untuk mematikan perangkat, tekan tombol "⏻" kemudian layar akan mati dimana ini mengindikasikan perangkat telah dimatikan.

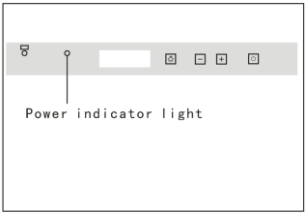

2. Untuk pengaturan suhu: Dalam kondisi perangkat menyala, tekan tombol "+" selama 1.5 detik, kemudian layar akan berkedip, setelah itu tekan tombol "−" atau "+" untuk mengatur suhu yang diinginkan (Kebanyakan suhu untuk minuman anggur adalah 12°C, harap melihat table suhu ideal). Setelah 5 detik, layar suhu akan berhenti berkedip dan mulai berubah menjadi suhu yang diinginkan.

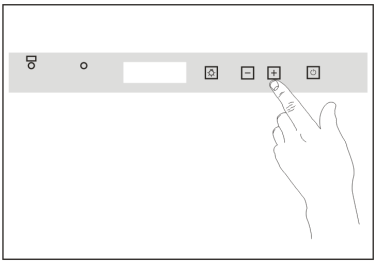

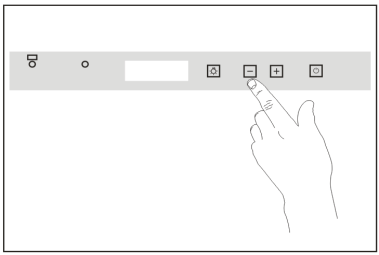

3. Untuk fungsi lampu: Dalam kondisi perangkat menyala, tekan tombol "☼" untuk menyalakan lampu bagian dalam dan tekan tombol "☼" kembali untuk mematikannya. Lampu bagian dalam ini dikendalikan secara manual sehingga mohon dimatikan apabila tidak digunakan untuk mengurangi konsumsi listrik.

BW 6435

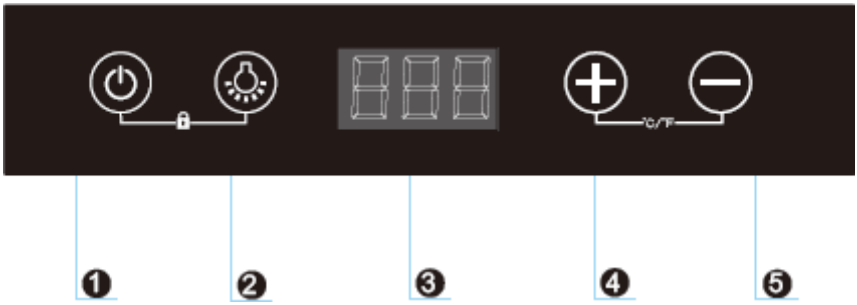

1. Tombol Daya
   Untuk menghidupkan/mematikan perangkat.

2. Indikator Pencahayaan
   Indikator saat lampu interior dinyalakan.
3. Tampilan Suhu
   Indikator suhu di dalam kompartemen
4. “ + ” Tombol
   Tombol untuk meningkatkan suhu di dalam kompartemen.
5. “ - ” Tombol
   Tombol untuk menurunkan suhu di dalam kompartemen.

Quick Start

Tombol kunci anak (tombol gabungan)
Kunci: Tombol akan terkunci secara otomatis setelah dihidupkan atau beberapa detik jika tidak ada tombol yang dioperasikan, atau tombol akan terkunci saat tombol ditekan lama.
Buka kunci: Untuk membuka kunci tombol, tekan kedua tombol secara bersamaan selama 5 detik.

Tombol peralihan derajat Celcius/derajat Fahrenheit (tombol gabungan)
Tekan kedua tombol secara bersamaan, lalu Anda dapat beralih antara derajat Celcius dan derajat Fahrenheit untuk ditampilkan. Setiap kali tombol ditekan, peralihan akan dilakukan. Saat mengatur suhu sistem, tidak diperbolehkan untuk beralih antara derajat Celcius dan derajat Fahrenheit.

Tombol daya hidup/mati:
1. Tekan tombol ini untuk 5S, lalu semua sumber daya eksternal akan terputus dan semua peralatan eksternal akan dimatikan, dengan pendingin dalam mode siap.
2. Ketika pendingin berada dalam mode siap, tekan tombol ini, lalu pendingin akan mengembalikan operasi normalnya dan bekerja dalam kondisi waktu nyata.

Tombol kontrol lampu dan sakelar kontrol pintu
Tombol kontrol lampu adalah tombol bersepeda: Biasanya menyala → Biasanya mati → Biasanya menyala. Dalam mode biasanya menyala, lampu akan tetap menyala (pada 50% kecerahan) saat pintu tertutup, dan pada 100% kecerahan saat pintu terbuka; dalam mode biasanya mati, lampu akan tetap menyala pada 100% kecerahan saat pintu terbuka, dan akan padam saat pintu tertutup.

Tombol “+” suhu

1. Fungsi tombol suhu “+”: Ketika aksi tombol ini terdeteksi untuk pertama kalinya, layar LCD akan menunjukkan suhu yang disetel saat ini dengan cara berkedip dan pada interval tertentu; pada saat ini, tombol ini dapat dioperasikan untuk meningkatkan suhu yang disetel sebesar 1ºC setiap kali tombol ditekan. Layar LCD akan menunjukkan suhu yang disetel saat ini dengan cara berkedip dan pada interval tertentu, dan 5 detik kemudian, jika tidak ada tindakan lebih lanjut dari tombol ini yang terdeteksi, pengaturan setelah penyesuaian akan diingat, dan layar akan keluar dari mode berkedip dan mengembalikan indikasi suhu yang disetel.

2. Aturan penyesuaian suhu: Sebagai contoh: 5 ºC (suhu yang ditetapkan saat ini) →6 ºC →7 ºC →8 ºC →. . . . . →20ºC.

Tombol “-” suhu

1. Fungsi tombol suhu “-”: Ketika tindakan tombol ini terdeteksi untuk pertama kalinya, layar LCD akan menunjukkan suhu yang disetel saat ini dengan cara berkedip dan pada interval tertentu; pada saat ini, tombol ini dapat dioperasikan untuk mengurangi suhu yang disetel sebesar 1ºC setiap kali tombol ditekan. Layar LCD akan menunjukkan suhu yang disetel saat ini dengan cara berkedip dan pada interval tertentu, dan 5 detik kemudian, jika tidak ada tindakan lebih lanjut dari tombol ini yang terdeteksi, pengaturan setelah penyesuaian akan diingat, dan layar akan keluar dari mode berkedip dan mengembalikan indikasi suhu yang disetel.

2. Aturan penyesuaian suhu: Misalnya: 20ºC (suhu yang ditetapkan saat ini) →19ºC →18ºC →17ºC →.....→ 5ºC.

Penyimpanan Botol

Fungsi utama pendingin wine adalah untuk memastikan penyimpanan wine dalam kondisi yang optimal. Pada pengaturan pabrik, suhu telah diatur menjadi 12ºC yang merupakan suhu yang paling cocok untuk penyimpanan. Wine memiliki karakteristik yang kompleks dan memiliki proses yang panjang untuk mengekspresikan karakteristiknya yang optimal, yang membutuhkan lingkungan yang spesifik. Semua wine diproduksi pada suhu yang sama, tetapi karena kualitas dan rasanya yang berbeda, maka wine harus disimpan pada suhu yang berbeda (Lihat tabel "Suhu wine yang ideal"). Oleh karena itu, nilai suhu absolut tidak penting

untuk pengawetan wine, tetapi suhu yang stabillah yang harus diperhatikan dalam waktu tertentu. Penyimpanan wine pada suhu berapa pun adalah ideal, selama tidak ada perubahan suhu.

Menempatkan Botol Wine

Pendingin wine ini direkomendasikan untuk menyimpan hingga 24 botol (botol wine standar, hybrid, dan Rhenish) sehingga dapat terlihat dan mudah dipindahkan. Setiap rak dapat memuat 6 botol wine dan juga dapat meletakkan 6 botol yang lebih besar di bagian bawah wine cooler.

Menempatkan Botol *Champagne*

Botol Champagne memiliki ukuran yang lebih besar dari yang lain sehingga harus ditempatkan di bagian bawah pendingin anggur, sehingga dapat ditumpuk 5 botol di dalam pendingin anggur. Untuk menaruh lebih dari lima botol sampanye, lepaskan semua rak, lalu letakkan botol ke dalam dua tumpukan, sehingga bisa muat ke dalam 9 botol di dalam pendingin anggur.

Suhu *Wine* Ideal

Tabel berikut ini menunjukkan suhu ideal untuk berbagai jenis penyimpanan minuman keras sebagai referensi untuk mengatur suhu *wine cooler.*

Jenis Anggur	Suhu Ideal
Armagh Ronnie classic red	17°C
Barbaresco wines	17°C
Barolo wine	17°C
Bo Nuolai red wine	13°C
Bordeaux white wine	6°C
Dry white wine	8°C
Bordeaux	17°C
White Burgundy wines	11°C
Red Burgundy wines	18°C
Brunello wine	17°C
Champagne	6°C

Classic Chianti	16°C
Languedoc and Roussillon	13°C
Passito di Pantelleria wine	6°C
Provence rose	12°C
Dried sweet sparkling wine	6°C
Trentino white wine	11°C
Jenis Anggur	**Suhu Ideal**
Fa Lanqia wide Jorda white wine	11°C
Aromatic dry white wine	10°C
Small dry fruity white wine	8°C
Buddha Friuli Venice Julia white wine	11°C
Luo Danuo wine	15°C
Loire dry white wine	10°C
Hurley mouth Loire wines	10°C
Loire red wine	14°C
Pasaituoli port wine	8-18°C
Rose wine, new wine	12°C
Accompanied malt tannins light red wine	14°C
Red, somewhat tannic wine	16°C

BAGIAN 5: PERAWATAN

Jangan tarik kabel dari kabel daya gudang anggur dari stopkontak.

- Bersihkan kondensor setiap dua tahun sekali (permukaan belakang pendingin dari jaring logam) dan bagian dalamnya setahun sekali.
- Cabut steker listrik dan kosongkan pendingin anggur saat proses pembersihan, lalu gosok perlahan dengan kain lembap.

- Kondensasi permukaan pendingin anggur dapat terjadi terutama pada permukaan pintu kaca di lingkungan yang lembap atau saat hujan. Jika hal ini terjadi, gunakan kain kering untuk mengeringkan permukaannya.
- Untuk memastikan penggunaan wine cooler dalam jangka panjang secara normal, mohon periksa fungsinya secara teratur dan jika ada penggunaan yang tidak normal, mohon beritahukan kepada Call Center MODENA.

CATATAN!
Untuk kinerja optimal dan memperpanjang masa pakai, harus selalu memperhatikan perawatan produk. Harap matikan daya dan cabut kabel daya sebelum melakukan perawatan

Penggunaan pertama

- Bersihkan bagian dalam dari pendingin minuman anggur.
- Setelah membersihkan dan meletakkan pendingin, biarkan selama 30 menit kemudian nyalakan perangkat.

Jika listrik padam

- Cabutlah kabel listrik dari tempatnya.
- Pasang kembali kabel listrik +/- 10-15 menit setelah aliran listrik menyala stabil.

Tidak digunakan untuk waktu yang lama

- Cabutlah kabel listrik dari tempatnya.
- Keluarkan semua benda-benda di dalam kompartmen.
- Bersihkan bagian dalam kompartmen.
- Biarkan pintu dalam keadaan terbuka untuk mengeringkan kompartmen secara keseluruhan untuk mencegah adanya jamur dan bau yang tidak sedap.

Pemindahan

- Cabutlah kabel listrik dari tempatnya.
- Pada saat pemindahan, pastikan unit tidak merusak kabel listrik.
- Pastikan unit tidak terbentur tangga, ambang pintu, dll.
- Pastikan isi didalam wine cellar dikosongkan atau diberi sekat pada ruang yang kosong dengan busa.

BAGIAN 6: PEMECAHAN MASALAH

Lakukan pengecekan terhadap hal-hal di bawah ini sebelum menghubungi Service Center kami bila terjadi gangguan pengoperasian:

Tidak bekerja	- Apakah kabel listrik tercabut dari tempatnya? - Apakah ada sumber listrik/sekring yang terputus? - Apakah sakelar pemutus aktif?
Tidak dingin	- Apakah pengaturan suhu sudah benar? - Apakah terdapat benda yang menghalangi jalan keluarnya udara dingin? - Apakah terlalu banyak benda yang disimpan di dalam unit? - Apakah pintu unit terlalu sering dibuka? - Apakah kondensor terhambat? - Apakah unit diletakkan di dekat tempat yang panas?
Minuman membeku	- Apakah thermostat pada posisi sangat dingin? - Apakah minuman diletakkan di dekat lubang udara?
Suara bising	- Apakah unit diletakkan di permukaan yang rata? - Apakah bagian belakang unit menempel dinding atau benda lain? - Apakah unit menempel dengan benda lain?

Pengembunan pada permukaan pintu	- Apakah pintu unit terlalu sering dibuka? - Apakah unit diletakkan di dekat tempat yang panas/lembab? - Apakah thermostat pada posisi sangat rendah?
Lampu tidak menyala	- Apakah kabel listrik tercabut dari tempatnya? - Apakah ada sumber listrik/sekring yang terputus? - Apakah lampu bohlam putus? - Apakah tombol lampu dalam keadaan mati?

BAGIAN 7: TINDAKAN PENCEGAHAN

Baca petunjuk keamanan ini secara seksama. Simpan buku petunjuk pemakaian ini untuk memudahkan jika diperlukan.

PERINGATAN!

	Alat ini bisa digunakan oleh anak-anak usia 8 tahun ke atas dan orang-orang dengan kemampuan fisik, indera atau kecakapan mental yang kurang atau kurangnya pengalaman dan pengetahuan jika mereka telah diberi pengawasan atau instruksi tentang penggunaan alat dengan cara yang aman dan memahami bahaya yang terlibat. Anak-anak dilarang bermain dengan alat ini dan harus diawasi dengan ketat. Pembersihan dan pemeliharaan pengguna tidak boleh dilakukan oleh anak-anak tanpa pengawasan.
	Jangan biarkan kabel daya terjepit/tertindih oleh unit itu sendiri atau oleh benda benda yang berat. Jangan membengkokkan/menekuk kabel daya secara berlebihan. Jika kabel rusak atau mengelupas, dapat menyebabkan api dan kejutan listrik.
	Jangan menancapkan kabel daya yang lain menjadi satu dengan unit menggunakan sambungan T. Hal ini dapat menjadi penyebab panas yang berlebihan dan api. Gunakanlah stop kontak dengan jalur grounding khusus untuk wine cellar ini dan dengan stop kontak yang mudah diakses.

	Jangan pernah memegang kabel daya dengan tangan basah. Ada kemungkinan terjadinya kejutan listrik.
	Jangan pernah menggunakan kabel daya yang sudah rusak atau stop kontak yang kendor. Ada resiko timbulnya api, kejutan listrik atau luka yang serius.
	Pastikan unit anda telah digrounding-kan. Periksalah jika stop kontak anda menggunakan grounding atau tidak. Ada resiko kejutan listrik jika stop kontak anda tidak dilengkapi dengan grounding.
	Jangan pernah mencabut kabel daya dengan menarik kabelnya. Selalu cabut kabel daya pada bagian ujungnya.
	Biarkanlah kabel menjuntai turun dari stop kontak. Jika di arahkan ke atas, kabel pada ujung plug menjadi bengkok dan rusak, yang dapat mengakibatkan kejutan listrik.
	Jangan menggunakan unit pada ruangan dengan lantai yang basah atau pada tempat dengan tingkat kelembaban yang tinggi. Hal-hal di atas dapat melemahkan insulasi listrik dan dapat menghasilkan bahaya kejutan listrik.
	Jangan menempatkan kabel daya di dekat, melewati atau menyentuh sumber panas. Hal ini dapat mengakibatkan rusaknya kabel daya atau bahaya kejutan listrik.
	Periksalah plug, jika plug kendor saat menancap pada stop kontak, insulasi listrik dapat menjadi lemah, yang dapat mengakibatkan bahaya kejutan listrik.
	Jangan menyemprotkan atau menuang air ke dalam interior maupun eksterior unit. Dapat menyebabkan isolasi listrik menjadi lemah dan menghasilkan bahaya kejutan listrik.
	Jangan menaruh gelas atau wadah berisi air diatas unit. Air yang tumpah dapat menyebabkan kejutan listrik atau kerusakan.

	Jangan biarkan anak-anak bergelantungan pada pintu unit. Unit dapat jatuh dan mencelakainya.
	Jangan memindahkan atau menggerakkan pockets/shelf compartment pada saat terdapat wine/isi. Isi yang berat (benda dari gelas atau logam) dapat jatuh dan dapat menyebabkan rusaknya shelf/rak dan bagian-bagian interior yang lain.
	Jangan mencoba memperbaiki, melepas atau memodifikasi unit anda. Hal ini dapat mengakibatkan resiko anda terluka atau rusaknya unit anda. Hanya teknisi yang berpengalaman yang diperbolehkan memperbaiki unit pendingin ini.
	Jangan pernah menyimpan gas atau cairan yang mudah terbakar di dalam unit.
	Jangan menggunakan gas yang mudah terbakar, bensin, thinner, minyak tanah, atau spray dekat dengan unit. Hal-hal di atas dapat menimbulkan resiko timbulnya api, ledakan, kecelakaan diri atau kerusakan unit.
	Jangan menyimpan obat atau sample penelitian akademi yang membutuhkan suhu yang tepat dan stabil pada unit.
	Jangan pernah menyentuhkan tangan/jari anda dengan bagian belakang/bawah dari unit khususnya pada bagian belakang bawah unit. Hal tersebut dapat menyebabkan anda terluka oleh ujung logam dari unit yang tajam atau tersengat listrik.
	Jangan mencoba mengganti sendiri sekring ataupun bola lampu sendiri. Hubungi layanan sentra servis atau agen servis terdekat untuk menggantinya dengan segera.
	Saat anda menemukan bahwa kabel daya unit sudah rusak atau putus, hubungi layanan sentra servis atau agen servis terdekat untuk menggantinya dengan segera.
	Saat anda membuang unit, pastikan untuk melepas pintunya terlebih dahulu. Anak-anak bisa terjebak dan bisa mati lemas dalam unit yang masih ada pintunya.

	Pastikan pada saat kondisi ditanam, unit memiliki ventilasi terbuka yang cukup dan tidak terhalang.
	Jangan menggunakan peralatan mekanik atau peralatan lainnya untuk mempercepat proses pencairan/defrost.
	Jangan menggunakan/memasukan peralatan elektronik kedalam tempat minuman atau aksesoris lainnya yang berada didalam unit.
	Jangan gunakan bahan yang mudah terbakar, mudah meledak, atau bahan yang bersifat korosif seperti tiner cat, gas atau asam untuk membersihkan lemari pendingin ataupun menyimpannya didalam wine cellar.

BAGIAN 8: SPESIFIKASI

MODEL	BW 3435	BW 6435
Warna	Stainless (S)	Hitam (L)
Jumlah pintu	1	1
Jumlah kompartement	1	1
Jumlah rak dapat dilepas	3	3
Bahan rak	Kayu tanpa trim stainless	Kayu tanpa trim stainless
Kapasitas	24 botol	24 botol
Suhu (ºC)	5~22	5~20
Kompresor bebas CFC	Ya	Ya
Untuk daerah tropis	Ya	Ya
Lampu pada ruang pendingin	Ya	Ya
Sistem fan cooling	Ya	Ya
Refrigeran	R600a	R600a
Kaki	Ya	Ya
Daya listrik (W)	100	80
Tegangan listrik (V)	220	220
Frekuensi listrik (Hz)	50	50
Dimensi produk (P x L x T) mm	592 x 555 x 455	595 x 555 x 455
Berat (Kg)	28	28

**S = Stainless, R = Merah, C = Cream, O = Orange, N = Hijau, U = Biru, W = Putih, V = Silver, G = Abu-abu, L = Hitam*

Peralatan cocok dipakai di iklim no. 3 dan 5. Penjelasan iklim lebih lengkap dapat dilihat ditable di bawah ini

Kelas iklim ruang uji	Suhu termometer kering (°C)	Kelembapan relatif (%)	Titik embun (°C)	Massa uap air dalam udara kering (g/kg)
0	20	50	9,3	7,3
1	16	80	12,6	9,1
2	22	65	15,2	10,8
3	25	60	16,7	12
4	30	55	20	14,8
5	40	40	23,9	18,8
6	27	70	21,1	15,8
7	35	75	30	27,3
8	24	55	14,4	10,2

Untuk meningkatan kualitas produk, desain dan spesifikasi di atas dapat berubah setiap saat tanpa pemberitahuan. Gambar pada buku ini bersifat skematis dan bisa saja tidak tepat sama dengan produk aktual. Nilai yang tercantum pada label atau dalam dokumentasi yang menyertainya diperoleh di laboratorium sesuai dengan standar yang relevan. Nilai-nilai dapat bervariasi tergantung pada kondisi operasional dan lingkungan dari unit.

MODENA

Ciao! MODENA
NATIONWIDE CALL CENTER
1500715
08151.15.007.15
www.modena.com

PT MODENA FORMA INDONESIA
Jl. Industri Raya I Blok D-8, Pasir Jaya
Jatiuwung, KotaTangerang 15135